KIT TAL-HARDWARE TAL-IMMUNTAR TAL-BACKREST AĠĠUSTABBLI TAS-SEWWIEQ FL

ĠENERALI

IN-NUMRU TAL-KITT

52593-09A

Mudelli

Għal informazzjoni dwar l-installazzjoni tal-mudell, ara l-Katalgu tal-Bejgħ P&A jew is-sezzjoni tal-Parts u Aċċessorji fuq www .harley-davidson.com (Ingliż biss).

⚠ TWISSIJA

Is-sigurtà tas-sewwieq u l-passiġġieri jiddependu fuq l-installazzjoni korretta ta' dan il-kit. Uża l-proċeduri ta’ fuq il-manwal tas-srvice kif xieraq. Jekk il-proċedura mhijiex fi ħdan l-kapaċitajiet tiegħek jew m’għandekx l-għodda korretta, ħalli aġent tal-Harley-Davidson iwettaq l-installazzjoni hu. Operazzjoni mhux xierqa ta’ dan il-kit tista’ twassal għal mewt jew korriment serju. (00333b)

NOTA

Din il-folja tal-istruzzjonijiet tagħmel referenza għall-informazzjoni tal-manwal tas-servizz. Il-Manwal tas-servizz għall-mudell tal-mutur tiegħek huwa meħtieġ għal din l-installazzjoni u jista’ jinkiseb mingħand aġent ta’ Harley Davidson.

Kontenut tal-Kit

Ara Figura 14 u Tabella 1 .

INSTALLAZZJONI - għall-MUDELLI mill-1997 sal-2007

1. Neħħi s-sedil u ċ-ċinga li taqbad magħha li hemm bħalissa billi timxi mal-istruzzjonijiet fil-manwal tas-servizz. F’mudelli mgħammra b’manku li taqbad miegħu għandu jitħalla l-manku li taqbad miegħu f’postu. Neħħi l-iskorfini biss. Żomm il-hardware kollu għall-installazzjoni.

2. Neħħi l-cover tan-naħa tax-xellug billi timxi mal-istruzzjonijiet fil-manwal tas-servizz.

3. Ara Figura 1 . **Mudelli tal-1999 u Aktar Tard:** Neħħi l-iskorfini tal-flanġ (2) fil-post indikat jekk applikabbli. Ħalli l-washers li jżommu n-nylon (1) f’posthom. **Mudelli tal-1997-1998:** Neħħi l-boltijiet.

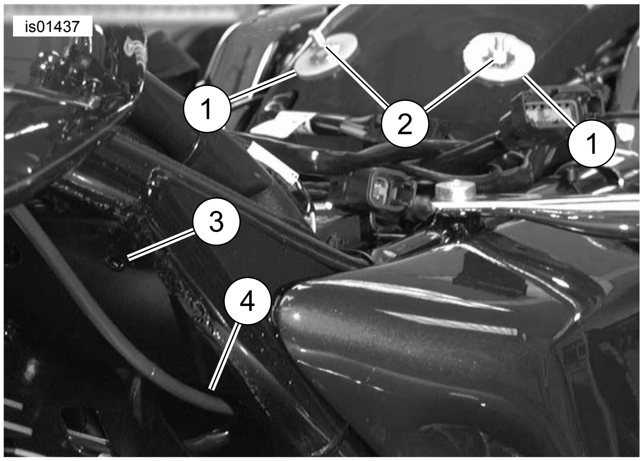

1. **Retaining washer tan-Nylon (2)**
2. **Skorfina tal-flanġ (2)**
3. **Punt ta’ twaħħil tal-bracket tal-manku aġġustabbli**
4. **Toqba ta’ aċċess tal-cable tal-manku aġġustabbli**

Figura 1. Neħħi l-Post tal-Iskorfini tal-Flanġ/Bracket

4. Ara Figura 2 . Installa l-bracket tal-manku tal-aġġustament (1) bil-hardware addattat: **Mudelli tal-2000-2007:** Ara Figura 14 . Uża l-vit (5) u l-iskorfina tal-flanġ (13). **Mudelli tal-1997-1999:** Ara Figura 14 . Uża l-vit tat-tip self-tapping (11).

5. **Vetturi Mgħammra bil-Cruise Control:** Ara Figura 14 . Installa l-cruise control cable billi tgħaddih mill-clip tal-wire (8). Installa l-vit (5 jew 11) minn ġol-clip tal-wire. Fuq il-mudelli tal-2000-2008, installa l-iskorfina tal-flanġ (13).

6. Ara Figura 7 . Ivverifika li t-tarf tal-cable (1) huwa marbut tajjeb fil-bracket (2) qabel ma tgħaddi l-cable tal-backrest.

NOTA

L-issikkar żejjed tal-viti tal-manku tal-aġġustament jista' jikkawża ħsara lill-manku tal-aġġustament.

7. Ara Figura 3 . Daħħal il-cable fuq il-manku minn ġol-bracket tal-manku tal-aġġustament (1) u installa l-manku tal-aġġustament tal-backrest (2) fil-bracket kif muri bil-viti b’ras ċatta pprovduti (3) (Oġġett 5 jew 11, Figura 17). Issikka l-viti sew. Daħħal il-cable taħt il-frame u 'l fuq, taħt is-sedil.

8. Ipproċedi għall-INSTALLAZZJONI FINALI - IL-MUDELLI KOLLHA.

♲ Ħafna Partijiet & Aċċessorji ta’ Harley-Davidson® huma magħmula minn plastik u metalli li jistgħu jiġu rriċiklati.
Jekk jogħġbok armi l-materjali b’mod responsabbli.

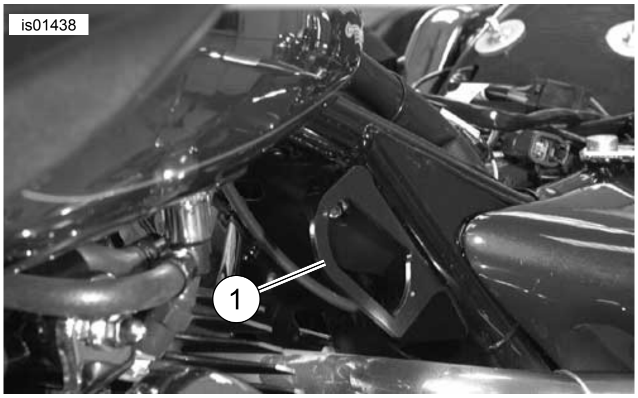

1. Il-Bracket tal-manku tal-aġġustament

Figura 2. Il-Bracket tal-Manku tal-Aġġustament Installat

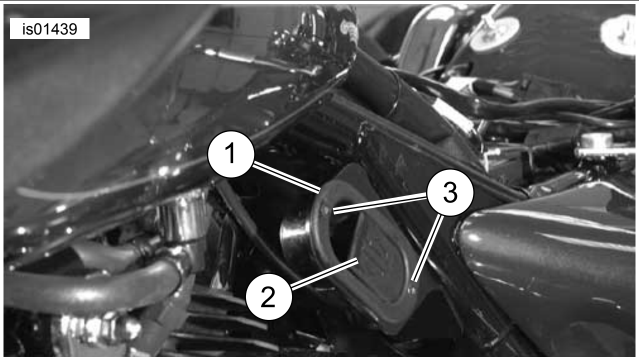

1. Bracket tal-manku tal-aġġustament (muri dak ġeneriku)
2. Manku tal-aġġustament tal-backrest
3. Vit (2)

Figura 3. Il-Manku tal-Aġġustament tal-Backrest Installat

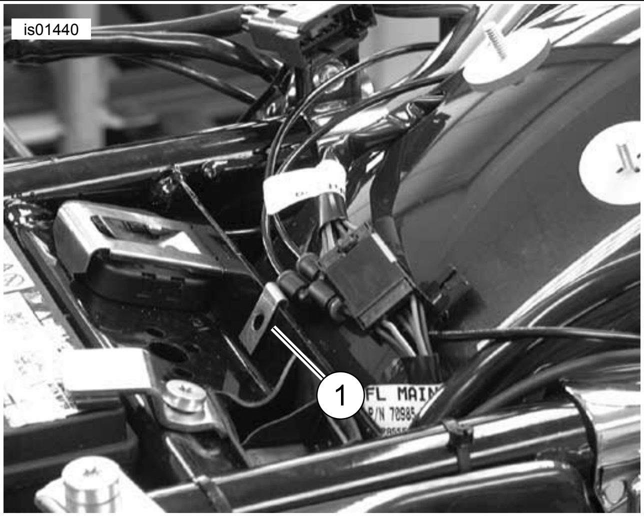

1. Il-post tal-iSpeed nut

Figura 4. Installa l-iSpeed Nut

INSTALLAZZJONI - MUDELLI tal-2008

Mudelli mingħajr l-Aċċessorju tad-Diflettur tal-Arja tal-Mid-Frame

1. Neħħi s-sedil u ċ-ċinga li taqbad magħha li hemm bħalissa skont l-istruzzjonijiet fil-manwal tas-servizz. F'mudelli mgħammra b'manku li taqbad miegħu għandu jitħalla l-manku li taqbad miegħu installat. Neħħi l-iskorfini tal-immuntar biss. Żomm il-hardware kollu għall-installazzjoni.

2. Neħħi l-cover tan-naħa tax-xellug billi timxi mal-istruzzjonijiet fil-manwal tas-servizz.

3. Ara Figura 1 . Neħħi l-skorfini tal-flanġ (2). Ħalli l-washers li jżommu n-nylon (1) f'posthom.

4. **Mudelli tal-Kalifornja bit-tubu tal-canister tal-evaporatur:** Iġbed il-clip tal-pajp tal-plastic 'l barra mit-toqba li hemm fil-pjanċa tal-frame fil-post fejn su jkun immuntat il-bracket tal-manku tal-aġġustament. Armi l-clip tal-pajp tal-plastic.

   NOTA

   Il-pass(i) li ġejjin se jipprovdu toqba bil-kamin għall-immuntar tal-bracket tal-manku tal-aġġustament tal-backrest fil-frame tal-2008. L-iskorfina tat-tqabbid awtomatiku (self-clinching) speċjali inkluża fil-kit tiddaħħal fit-toqba b'forma eżagonali tan-naħa ta' fuq tax-xellug fil-pjanċa tal-frame (fejn hemm il-muntaturi tal-backrest) u tiġi marbuta fil-post billi l-iskorfina tingħafas u tiġi deformata b'vit. Għandek toqgħod attent sabiex tivverifika li l-iskorfina hija mdaħħla kompletament fit-toqba eżagonali meta tissikka l-vit biex tqabbad l-iskorfina fil-pjanċa tal-frame.

5. Ara Figura 14 . Oħroġ l-iskorfina tat-tqabbid awtomatiku (15) u l-vit (16) mill-kit. Installa l-vit b'ras eżagonali fix-xifer mdawwar tal-iskorfina tat-tqabbid awtomatiku sakemm ir-ras tal-vit tagħmel kemm kemm kuntatt man-naħa ta' fuq tal-iskorfina.

   NOTA

   Jekk meħtieġ, naddaf kwalunkwe żebgħa mit-toqba eżogonali biex tqabbad b'mod sħiħ l-iskorfina tat-tqabbid awtomatiku fit-toqba.

6. Installa l-iskorfina tat-tqabbid awtomatiku u invitaha ġewwa t-toqba eżagonali ta' fuq fil-pjanċa tal-frame fejn jiġi mmuntat il-bracket tal-backrest. Qabbad l-ispalla eżagonali tal-iskorfina fit-toqba eżagonali fil-frame.

7. Dawwar il-vit bi spaner ta' 7/16 waqt li żżomm l-iskorfina tat-tqabbid awtomatiku ssikkata f'postha. In-naħa ta' wara tal-iskorfina tat-tqabbid awtomatiku fuq wara tal-pjanċa tal-frame se tiddeforma biex taqbad u tidħol fil-pjanċa tal-frame.

8. Issikka l-vit (madwar 2-1/2 dawriet).

   Momentum: 6,8–7,4 N·m (60–65 **in-lbs**) *Vit tal-pjanċa tal-frame*

9. Neħħi l-vit (16) u armih.

10. Żomm ix-shim (18) bit-toqba li hemm fix-shim allinjata mas-slot li hemm fuq il-bracket (10) u allinjata mal-iskorfina tat-tqabbid awtomatiku fil-pjanċa tal-frame, b'tali mod li x-shim tinħakem bejn il-bracket u l-pjanċa tal-frame. Installa l-bracket tal-manku tal-aġġustament (10) u x-shim bil-vit tal-flanġ (5) għal ġol-bracket u x-shim u għal ġol-iskorfina tat-tqabbid awtomatiku. Kun ċert li l-ġanċ/tab mgħawweġ tal-bracket jaqbad mat-tarf tat-toqba l-ovali l-kbira li hemm fil-frame. Meta jkun allinjat, issikka l-vit tal-flanġ.

    Momentum: 5,1–6,2 N·m (45–55 **in-lbs**) *Vit tal-flanġ*

11. **Il-mudelli Kalifornja bit-tubu tal-canister tal-evaporatur:** Ara Figura 14 . Oħroġ l-clip bl-adeżiv fuq wara (17) mill-kit. Naddaf iż-żona ċ-ċatta tal-bracket tal-manku tal-aġġustament, bejn wieħed u ieħor fil-post fejn il-clipp tal-pajp tal-plastic kien tneħħa, billi tuża l-alkoħol isopropil. Waħħal il-clip mal-bracket u għaddi t-tubu tal-evaporatur minn ġol-clip. Itwi l-clip 'l isfel biex taqbad it-tubu tajjeb.

12. Ara Figura 14 . Oħroġ il-manku tal-azzjonatur u l-cable (9) mill-kit.

13. Ara Figura 7 . Ivverifika li t-tarf tal-cable (1) huwa marbut tajjeb fil-bracket (2) qabel ma tgħaddi l-cable tal-backrest.

14. Ara Figura 8 . Għaddi l-cable tal-backrest minn ġol-fetħa l-kbira fil-manku tal-bracket tal-aġġustament, imbagħad minn ġos-slot ovali l-kbir (2) fil-pjanċa tal-cross-member tal-frame (3) u 'l isfel minn ġot-toqba tad-drain t'isfel (1) li tinsab fil-kantuniera t'isfel tal-pjanċa tal-cross-member tal-frame fejn il-pjanċa tal-cross-member tiltaqa' mal-frame ta' wara.

15. Ara Figura 10 . Għaddi l-cable (1) bejn il-kompartiment tal-batterija u l-fjus/kaxxa tal-elettriku. Jista' jkun hemm il-bżonn li tillaxka l-kaxxa tal-elettriku biex iddaħħal tajjeb il-cable bejn il-frame u l-kaxxa tal-elettriku. Kompli għaddi l-cable (1) 'il fuq min-naħa ta' wara tal-kaxxa tal-elettriku għal bejn il-frame u l-fender ta' wara, u finalment sal-parti ta' fuq tal-fender ta' wara u l-bracket tal-backrest.

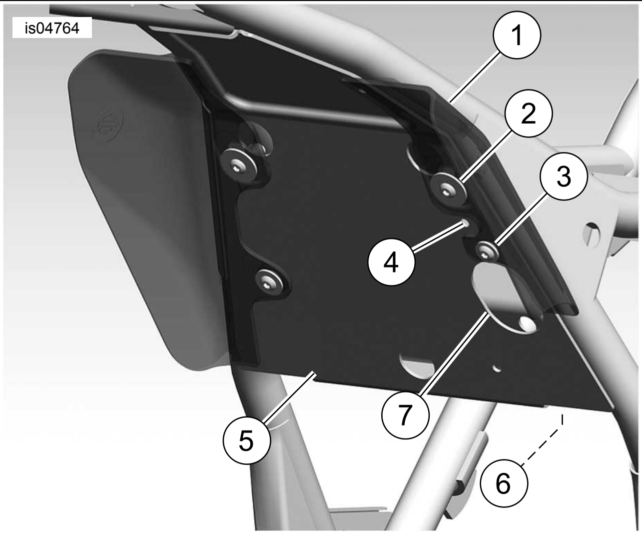

1.	**Diflettur tax-xellug (parzjalment imneħħi għal fehim aħjar)**
2.	**Vit button head ta' 7/8, lockwasher u washer ċatt OD ta' pulzier 1**
3.	**Vit button head ta' 3/4, lockwasher u washer ċatt OD ta' 5/8 pulzier**
4.	**Toqba għall-immuntar tal-pajp tal-canister tal-evaporatur (mudelli Kalifornja biss)**
5.	**Pjanċa tal-cross-member tal-frame**
6.	**Fetħa tan-naħa t'isfel tal-frame (toqba tad-drain) biex jiġu mgħoddija l-cables**
7.	**Slot ovali kbira**

Figura 5. Mudelli tal-2008: Postijiet tal-Qafliet - Dehra tal-Frame Min-Naħa ta' Wara taċ-Ċilindru ta' Wara (Il-Magna ġiet Imneħħija għal Fehim Aħjar)

Mudelli bl-Aċċessorju tad-Diflettur tal-Arja tal-Mid-Frame

1. Neħħi s-sedil u ċ-ċinga li taqbad magħha li hemm bħalissa skont l-istruzzjonijiet fil-manwal tas-servizz. F'mudelli mgħammra b'manku li taqbad miegħu għandu jitħalla l-manku li taqbad miegħu installat. Neħħi l-iskorfini tal-immuntar biss. Żomm il-hardware kollu għall-installazzjoni.

2. Neħħi l-cover tan-naħa tax-xellug billi timxi mal-istruzzjonijiet fil-manwal tas-servizz.

3. Ara Figura 1 . Neħħi l-iskorfini tal-flanġ (2) fil-post indikat jekk applikabbli. Ħalli l-washers li jżommu n-nylon (1) f'posthom.

4. **Mudelli tal-Kalifornja bit-tubu tal-canister tal-evaporatur:** Iġbed il-clip tal-pajp tal-plastic 'l barra mit-toqba li hemm fil-pjanċa tal-frame fil-post fejn su jkun immuntat il-bracket tal-manku tal-aġġustament. Armi l-clip tal-pajp tal-plastic.

NOTA

Jekk se tinstalla wkoll il-Kit tal-Aċċessorju tad-Diflettur tal-Arja tal-Mid-Frame, segwi Pass 5 imbagħad aqbeż għal Pass 7. Jekk l-Aċċessorju tad-Diflettur tal-Arja tal-Mid-Frame diġà ġie installat, aqbeż għal Pass 6.

5. Segwi l-istruzzjonijiet inklużi mal-Kit tal-Aċċessorju tad-Diflettur tal-Arja tal-Mid-Frame biex tinstalla l-erba' skorfini "speċjali" tat-tqabbid awtomatiku.

6. Ara Figura 5 . Neħħi d-diflettur tal-arja tan-naħa tax-xellug (1) u l-hardware (2 u 3).

7. Ara Figura 14 . Oħroġ il-bracket tal-manku tal-azzjonatur (10) mill-kit.

NOTA

Il-hardware tal-immuntar tad-diflettur tal-arja għandu jintuża/jerġa' jintuża biex jiġi mmuntat il-bracket tal-manku tal-aġġustament.

8. Ara Figura 14 . Daħħal il-cable (parti minn Oġġett 9) minn ġol-fetħa fil-bracket tal-manku tal-aġġustament (10) kif muri. Installa l-manku tal-aġġustament (parti minn Oġġett 9) fil-brekit (ackettuża ż-żewġ viti (5). Issikka l-viti tajjeb iżda tissikkax iżżejjed.

9. Ara Figura 7 . Ivverifika li t-tarf tal-cable (1) huwa marbut tajjeb fil-bracket (2) qabel ma tgħaddi l-cable tal-backrest.

NOTA

L-issikkar żejjed tal-viti tal-manku tal-aġġustament jista' jikkawża ħsara lill-manku tal-aġġustament.

10. Filwaqt li żżomm in-naħa tax-xellug tad-Diflettur tal-Arja tal-Mid-Frame u l-brekit tal-manku tal-aġġustament bil-manku tal-a ġġustament u l-kejbil fl-orjentazzjoni kif inhuma mmuntati, b'tali mod li d-dilettur tal-arja jispiċċa maqbud bejn il-brekit tal-manku tal-aġġustament u l-frejm tal-cross-member, allinja t-toqba tal-immuntar ta' fuq tad-diflettur (2ni toqba min-naħa ta' fuq tad-diflettur) mal-islott il-kbira li tinsab fil-brekit tal-manku tal-aġġustament. Allinja t-toqba tal-immuntar tan-naħa t'isfel tad-diflettur tal-arja mat-toqba tan-naħa t'isfel tal-bracket tal-manku tal-aġġustament.

11. Ara Figura 5 . Qiegħed id-diflettur tal-arja u l-bracket tal-manku tal-aġġustament f'postu waqt li ddaħħal il-cable tal-backrest minn ġos-slot ovali (8) fil-pjanċa tal-cross-member tal-frame (5) u 'l isfel għal ġol-fetħa tan-naħa t'isfel tal-frame (6) fil-kompartiment ta' wara l-pjanċa tal-cross-member tal-frame.

NOTA

Bil-manku tal-aġġustament diġà installat fil-bracket, jista' jkun aħjar li taċċessa l-hardware tal-immuntar tal-bracket min-naħa tal-lemin tal-vettura.

Tużax il-Loctite fuq il-qafliet użati biex jorbtu d-diflettur tal-arja tal-mid-frame mal-frame. Jekk il-Loctite jagħmel kuntatt mad-diflettur tal-arja, issir ħsara.

12. Permezz tal-hardware mil-Kitt tad-Diflettur tal-Arja tal-Mid-Frame, installa vit button head twil 7/8 pulzier b'lock washer u washer ċatt OD ta' 1 pulzier minn ġos-slot fil-bracket tal-manku tal-aġġustament għal ġot-toqba ta' fuq tal-immuntar (it-2ni minn fuq) tad-diflettur tal-arja. Installa l-vit fl-iskorfina ta' tqabbid awtomatiku (installata bħala parti mill-kit tad-diflettur jew bħala parti mill-kit tal-backrest aġġustabbli). Issikka l-vit sakemm jidħol fil-post, iżda tissikkahx kompletament.

13. Waħħal vit button head twil 3/4 ta' pulzier bil-lockwasher u washer ċatt OD ta' 5/8 ta' pulzier (mill-kit tad-diflettur tal-arja) minn ġot-toqba ta' taħt fil-bracket tal-manku tal-aġġustament u għal ġot-toqba tal-immuntar tan-naħa t'isfel tad-diflettur tal-arja. Installa l-vit ġol-iskorfina tat-tqabbid awtomatiku tan-naħa t'isfel fil-pjanċa tal-cross-member tal-frame (installata bħala parti mill-kit tad-diflettur tal-arja). Issikka l-vit filwaqt li żżomm il-bracket u d-diflettur tal-arja allinjati, u bil-ganċ/tab mgħawweġ tal-bracket tal-manku tal-aġġustament issikkat kontra t-tarf ta' fuq tax-xaqq ovali l-kbir fil-frame.

    Momentum: 2,8–3,9 N·m (25–35 **in-lbs**) *Vit*

14. Filwaqt li żżomm il-bracket u d-diflettur tal-arja allinjati, u bil-ganċ/tab mgħawweġ tal-bracket tal-manku tal-aġġustament issikkat kontra t-tarf ta' fuq tax-xaqq ovali l-kbira fil-frejm tal-pjanċa tal-cross-member, issikka l-vit ta' fuq.

    Momentum: 2,8–3,9 N·m (25–35 **in-lbs**) *Vit*

15. **Il-mudelli Kalifornja bit-tubu tal-canister tal-evaporatur:** Ara Figura 14 . Oħroġ l-clip bl-adeżiv fuq wara (17) mill-kit. Naddaf iż-żona ċ-ċatta tal-bracket tal-manku tal-aġġustament, bejn wieħed u ieħor fil-post fejn il-clipp tal-pajp tal-plastic kien tneħħa, billi tuża l-alkoħol isopropil. Waħħal il-clip mal-bracket u għaddi t-tubu tal-evaporatur minn ġol-clip. Itwi l-clip 'l isfel biex taqbad it-tubu tajjeb.

16. Ara Figura 10 . Lesti l-mgħodija tal-cable (1) bejn il-kompartiment tal-batterija u l-fjus/kaxxa tal-elettriku. Jista' jkun hemm il-bżonn li tillaxka l-kaxxa tal-elettriku biex iddaħħal tajjeb il-cable bejn il-frame u l-kaxxa tal-elettriku. Kompli għaddi l-cable (1) 'il fuq min-naħa ta' wara tal-kaxxa tal-elettriku għal bejn il-frame u l-fender ta' wara, u finalment sal-parti ta' fuq tal-fender ta' wara u l-bracket tal-backrest.

NOTA

L-issikkar żejjed tal-viti tal-manku tal-aġġustament jista' jikkawża ħsara lill-manku tal-aġġustament.

17. Ara Figura 3 . Installa l-manku tal-aġġustament tal-backrest (2) fil-bracket tal-manku tal-aġġustament (1) kif muri, bil-viti b'ras ċatta pprovduti (3)(Oġġett 5, Figura 14). Issikka l-viti sew.

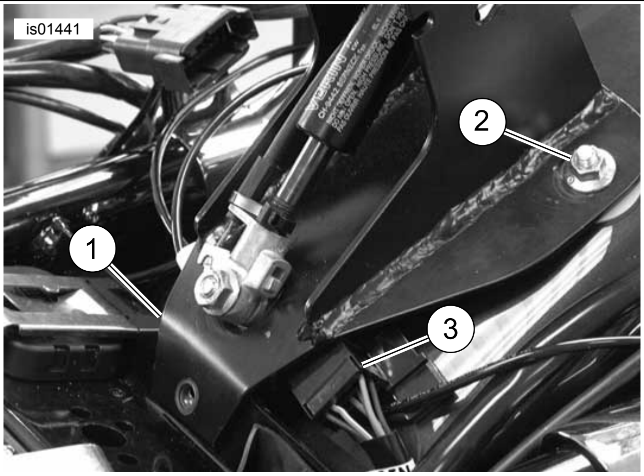

1. Bracket tal-backrest
2. Skorfini tal-flanġ
3. Konnettur elettriku

Figura 6. Waħħal il-Bracket tal-Backrest bl-iSkorfini tal-Flanġ u l-Vit

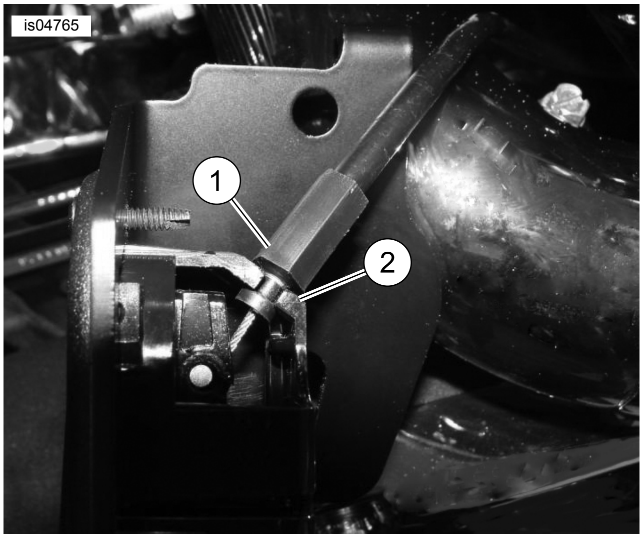

1. Tarf tal-cable
2. Il-Bracket tal-manku tal-aġġustament

Figura 7. Il-Pożizzjoni tal-Cable tal-Aġġustament tas-Sedil (Dehra min-Naħa ta' Taħt tal-Manku Installat)

INSTALLAZZJONI FINALI - IL-MUDELLI KOLLHA

1. Ara Figura 4 . Installa l-iskorfina tal-veloċità (speed nut) (1) fil-post muri.

2. **Mudelli tal-1999 u dawk ta' wara:** Ara Figura 14 . Installa l-brcket tal-backrest (1) kif muri bl-użu tal-iskorfini tal-flanġ (2), washers (3) u vit (5). **Mudelli tal-1997-1998:** Uża viti eżagonali (4) u washers (3).

3. Ara Figura 6 . Żerżaq il-konnettur elettriku (3) mal-ġenb b'tali mod li l-bracket ma jinterferixxix miegħu.

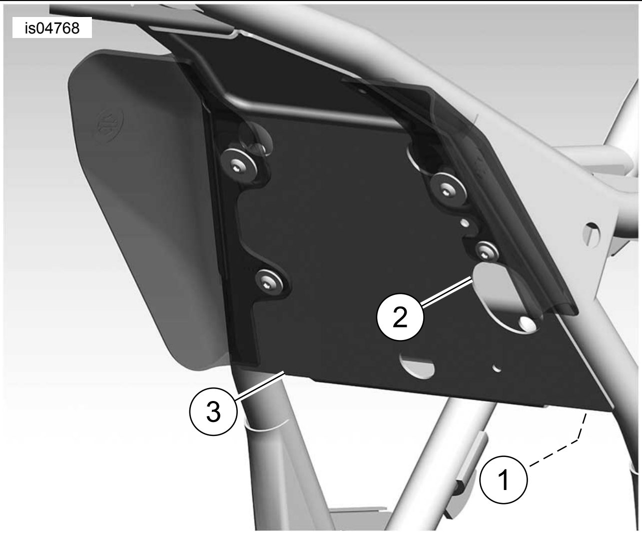

1. Toqba tad-drain tan-naħa t'isfel (taħt il-pjanċa tal-cross-member tal-frame)
2. Slot ovali kbira
3. Pjanċa tal-cross-member tal-frame

Figura 8. Għaddi l-Cable tal-Backrest Minn ġol-Frame (Mudelli tal-2008 Murija)

4. Ara Figura 11 . Waħħal il-cable tar-rilaxx (1) mal-bracket tal-immuntar tal-backrest (2) kif muri. Waħħal b'attenzjoni l-cable max-shaft tal-molla tal-gass (4) biċ-ċinga tal-cable ipprovduta (3).

INSTALLAZZJONI TAL-PROTETTUR TAS-SEDIL

1. Installa temporanjament is-sedil fuq il-mekkaniżmu tal-backrest.
2. Installa imma tissikkax l-hardware tal-immuntar tas-sedil.
3. Installa l-backrest tas-sewwieq billi timxi mal-istruzzjonijiet taħt INSTALLATION TAL-BACKREST.
4. Ara Figura 14 . Ġib il-protettur tas-sedil (20).
5. Applika l-masking tape mal-protettur tas-sedil bħala għajnuna biex tippostja l-protettur fuq is-sedil.
   a. Applika l-masking tape fuq in-naħa lixxa u mhux adeżiva tal-protettur tas-sedil.
   b. Il-masking tape għandu jestendi 2 pulzieri (5.1 ċm) lil hinn minn kull tarf tan-naħa l-qasira tal-protettur tas-sedil.
6. Daħħal il-protettur tas-sedil minn fuq, bejn in-naħa ta' wara tal-fetħa tas-sedil u l-mekkaniżmu tal-backrest sa fuq it-tarf bit-tape. Twaħħalx il-protettur mas-sedil bit-tape f'dan il-waqt.
7. Ara Figura 13 . Bil-backrest u s-sedil f'posthom, imbotta l-backrest għall-pożizzjoni l-aktar 'il quddiem tiegħu (3). Il-mekkaniżmu tal-backrest se jagħfas kontra l-qiegħ tas-sedil u kontra l-protettur tas-sedil li ġie inserit.

NOTA

L-għan tal-protettur tas-sedil huwa li jipprevjeni tkagħbir prematur bejn il-mekkaniżmu tal-backrest u l-qiegħ tas-sedil. Jekk il-protettur tas-sedil jitpoġġa fil-baxx wisq fil-fetħa tas-sedil, il-mekkaniżmu tal-backrest, meta mbuttat 'il quddiem, jista'

jaqbad it-tarf ta' fuq tal-protettur u jkun diffiċli li jirritorna f'pożizzjoni wieqfa.

8. Bil-mekkaniżmu tal-backrest kompletament 'il quddiem, aġġusta l-protettur tas-sedil sabiex it-tarf ta' fuq nett jitqiegħed bejn wieħed u ieħor 1/2 pulzier (13 mm) 'il fuq mit-tarf ta' wara tal-mekkaniżmu li hemm fil-but tas-sedil.
9. Waħħal temporanjament il-masking tape mas-sedil biex iżżomm il-pożizzjoni stabbilita.
10. Waqt li żżomm il-protettur tas-sedil f'postu bit-tape, neħħi s-sedil u poġġih rasu 'l isfel fuq wiċċ lixx u nadif.
11. Immarka jew inkella indika l-post tat-trufijiet tal-protettur tas-sedil fuq in-naħa ta' taħt tas-sedil.
12. Neħħi l-protettur mis-sedil u l-masking tape mill-protettur.

NOTA

Biex iżżomm il-backrest imdaħħal milli jaqbad il-protettur meta l-backrest ikun qed jiġi installat, rembel ftit it-tarf ta' fuq nett tal-protettur tas-sedil li jkun l-eqreb tal-porzjon tal-pillion tas-sedil.

13. Ara Figura 9 . Innota l-forma tal-wiċċ li l-protettur tas-sedil (2) ser ikun jgħatti u bil-mod ifforma l-protettur biex jittlibbes aħjar mal-kontorni tas-sedil (1).
14. Innota l-post tal-protettur tas-sedil u naddaf żona kwadra ta' madwar erba' pulzieri b'ilma mħallat bis-sapun jew alkoħol.
15. Neħħi l-inforra adeżiva mill-protettur tas-sedil u poġġi l-protettur tas-sedil fuq il-post maħsub.
16. Agħfas min-nofs il-protettur tas-sedil 'il barra biex tneħħi l-bżieżaq tal-arja maqbuda bejn il-protettur u s-sedil.
17. Ħalli 24 siegħa biex l-adeżiv joqgħod għal kollox qabel ma jixxarrab jew tpoġġih f'temperaturi estremi.

INSTALLAZZJONI TAS-SEDIL

⚠ TWISSIJA

Wara l-installazzjoni tas-sedil, iġbed 'il fuq is-sedil biex tiżgura li jkun illokkjat f'postu. Waqt is-sewqan, sedil laxk jista' jiċċaqlaq u jikkawża t-telf tal-kontroll, li jista' jwassal għal mewt jew korriment serju. (00070b)

Installa s-sedil u ċ-ċinga li taqbad magħha (jekk mgħammra) bil-hardware li tneħħa qabel.

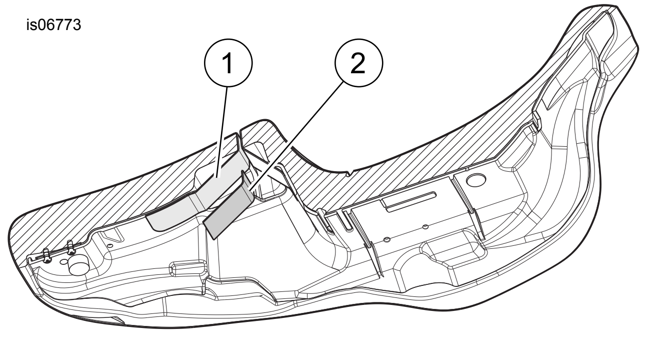

1. **Kontorn tas-Sedil**
2. **Protettur tas-Sedil**

Figura 9. Qiegħ tas-Sedil

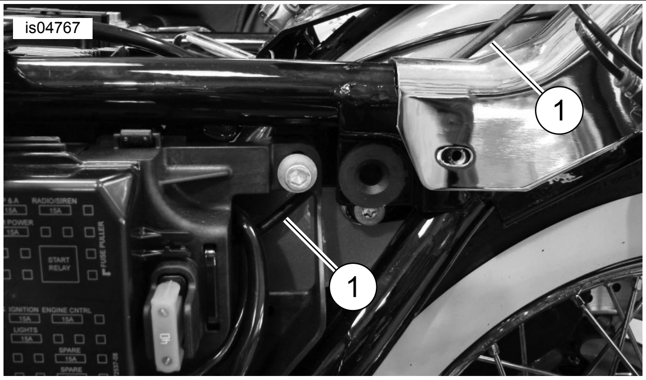

1. **Cable tal-backrest**

Figura 10. Mgħodija tal-Cable tal-Backrest

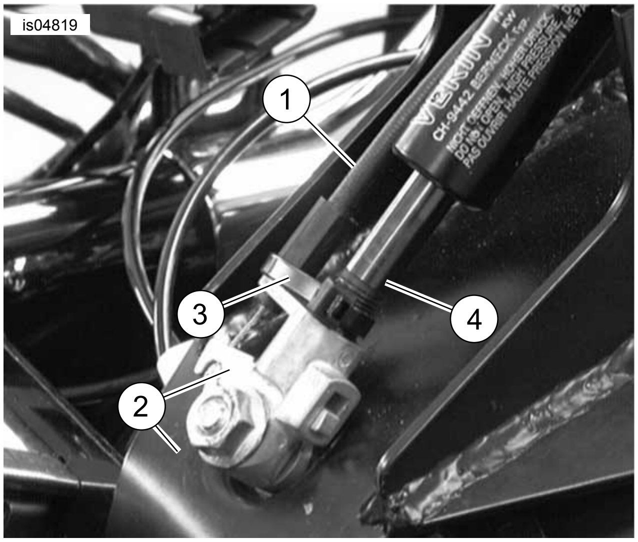

1. **Cable tar-rilaxx**
2. **Bracket tal-backrest**
3. **Ċinga tal-kejbil**
4. **Shaft tal-molla tal-gass**

Figura 11. Waħħal il-Cable mal-Bracket tal-Backrest

INSTALLAZZJONI GĦAS-SERĦAN TAD-DAHAR

⚠ TWISSIJA

Wara l-installazzjoni tal-backrest, iġbed 'il fuq biex tiżgura li jkun illokkjat f'postu. Waqt is-sewqan, il-backrest laxk jista' jiċċaqlaq u jikkawża t-telf tal-kontroll, li jista' jwassal għal mewt jew korriment serju. (00386a)

1. Ara Figura 12 . Agħfas fuq il-lieva li tinsab fuq il-bracket tal-backrest kif muri. Daħħal il-backrest u agħfas bil-mod sakemm tfaqqa' f'postha.

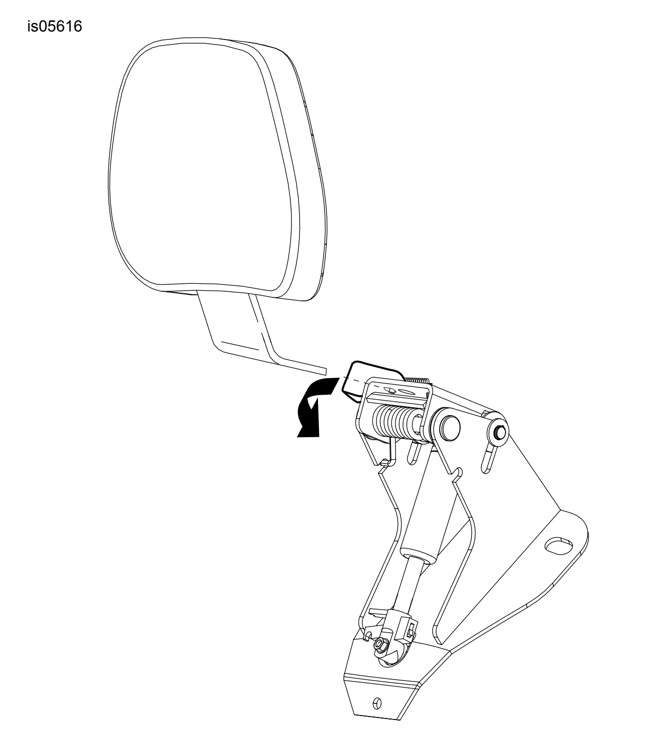

Figura 12. Installazzjoni tal-Backrest

OPERAZZJONI

⚠ TWISSIJA

Wara l-installazzjoni tal-backrest, iġbed ’il fuq biex tiżgura li jkun illokkjat f’postu. Waqt is-sewqan, il-backrest laxk jista’ jiċċaqlaq u jikkawża t-telf tal-kontroll, li jista’ jwassal għal mewt jew korriment serju. (00386a)

1. Ara Figura 13 . Il-manku tal-aġġustament jintuża biex imexxi l-pad tal-backrest fil-pożizzjonijiet 'il quddiem u lura.
2. Biex taġġusta l-pad tal-backrest 'il quddiem jew lura (2), imbotta l-manku. Jekk titmejjel lura kontra l-pad tal-backrest tgħin biex taġġustah lura. Jekk iżżomm il-piż tiegħek milli jistrieħ fuq il-pad tal-backrest waqt li timbotta fuq il-manku se jwassal biex il-backrest jiġi fil-pożizzjoni l-aktar ’l quddiem tiegħu. Ir-rilaxx tal-manku se jillokkja l-backrest fil-post.
3. Biex taġġusta l-pad tal-backrest 'il fuq u 'l isfel (1), iġbed il-pum fuq wara tal-pad. Mexxi l-backrest 'l fuq jew 'l isfel fil-pożizzjoni mixtieqa mbagħad irrilaxxa meta l-pad ikun fil-pożizzjoni mixtieqa.

NOTA

Oqgħod attent meta timbotta s-sedil fil-pożizzjoni l-aktar 'l quddiem tal-immuntar (3). Jekk timbotta s-sedil 'il quddiem wisq tista' ċċarrat l-materjal tas-sedil.

4. Il-pad tal-backrest jista' jkun imbuttat 'il quddiem kontra s-sedil (3) kif muri, biex jiffaċilita l-inżul u t-tlugħ minn u fuq il-mutur mingħajr ma tattiva l-manku tar-rilaxx.

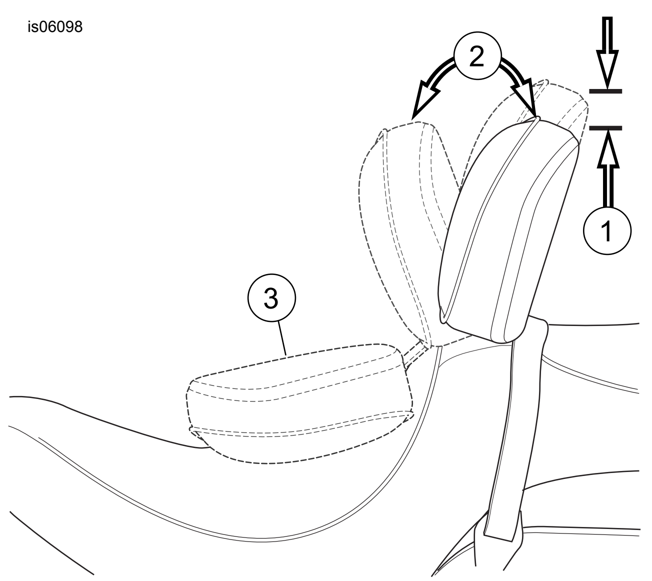

1. **Aġġustament vertikali**
2. **Medda wieqfa**
3. **Il-pożizzjoni l-aktar 'il quddiem tal-immuntar**

Figura 13. Il-Pożizzjonijiet tal-Backrest

PARTS TAS-SERVICE

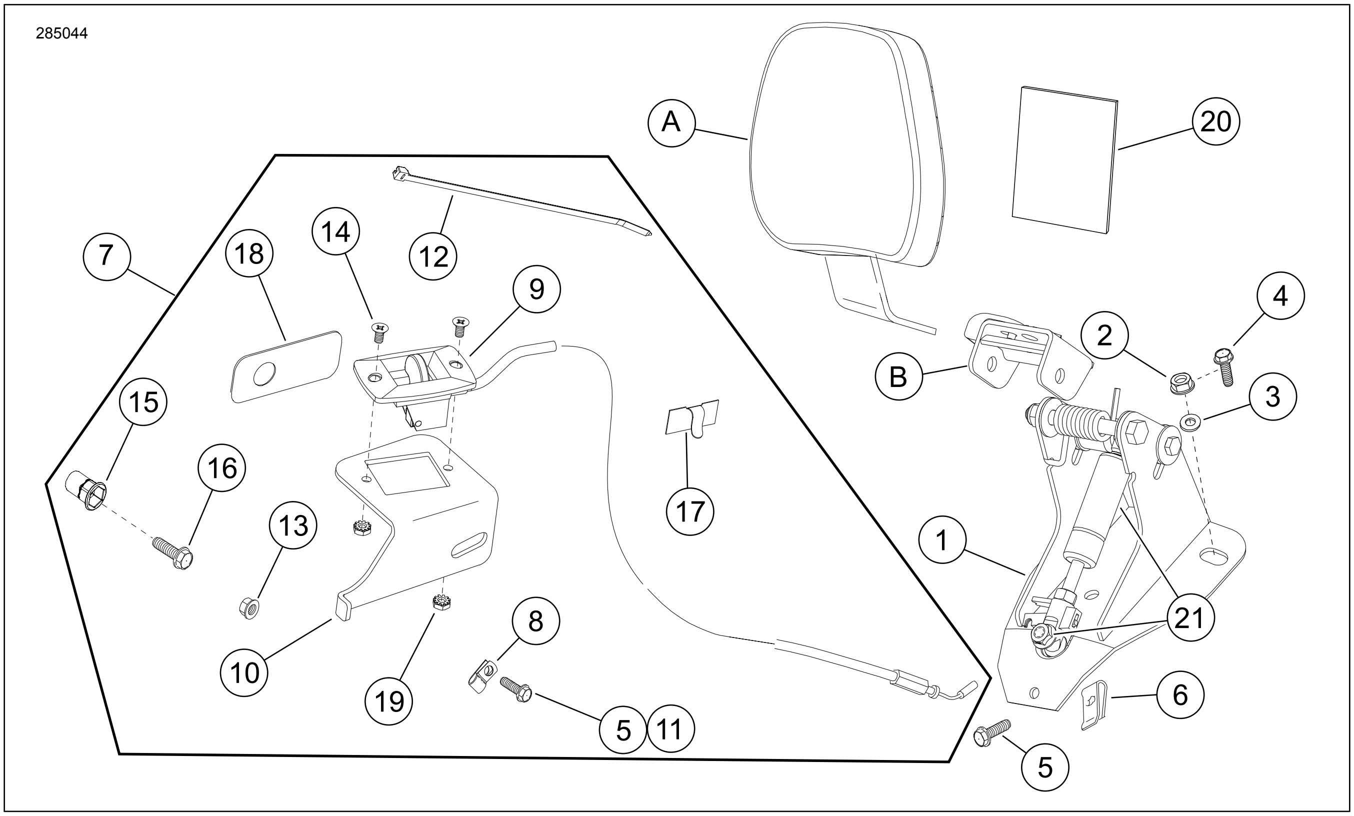

Figura 14. Parts tas-Service: Kit tal-Hardware tal-Immuntar tal-Backrest Aġġustabbli tas-Sewwieq

Tabella 1. Tabella tal-Parts tas-Service Backrest Aġġustabbli tas-Sewwieq

Item	Deskrizzjoni (Kwantità)	In-Numru tal-Part
1	Bażi tal-immuntar tal-backrest	52482-01A
2	Skorfina tal-flanġ 1/4-20 (2)	7716
3	Woxer (2)	6223
4	Vit tal-flanġ eżagonali, (2) (mudelli tal-1997-1998)	Mhux Mibjugħ Separatament
5	Vit tal-flanġ eżagonali, 1/4-20 x 5/8 pulzier (2)	3921
6	Skorfina tal-veloċità (speed nut)	8108
7	Kit tal-Manku tal-Azzjonatur (jinkludi Oġġetti 8-19)	52367-09
8	• Clip tal-wire	Mhux Mibjugħ Separatament
9	• Manku tal-azzjonatur u cable	Mhux mibjugħa separatament
10	• Bracket tal-manku tal-azzjonatur	Mhux Mibjugħ Separatament
11	• Vit self tapping ta' 5/16-18 x 3/4 pulzier	4328
12	• Ċinga tal-kejbil	Mhux Mibjugħ Separatament
13	• Skorfina tal-flanġ 1/4-20 (mudelli tal-2000-2008)	7716
14	• Vit b'ras ċatta, 10-24	2933
15	• Skorfina, tqabbid awtomatiku, 1/4-20 (mudelli tal-2008)	8194
16	• Vit cap b'ras eżagonali, 1/4-20 x 1.0 pulzier (mudelli tal-2008)	2551W
17	• Clip adeżiva	10103
18	• Shim tal-bracket tal-manku (mudelli tal-2008)	Mhux Mibjugħ Separatament
19	• Skorfina bil-lockwasher, 10-20 keps (2)	7838
20	Protettur tas-sedil, bl'adeżiv fuq wara, 3 1/2 x 3 pulzieri	52300017
21	Kit tal-molla tal-gass	52300681
Oġġetti msemmija fit-test imma mhux inklużi fil-kit:		
A	Kuxxinett tad-dahar tas-sedil	Mibjugħ Separatament
B	Kit tat-tiswija tal-bracket tal-pern (tinkludi l-bracket tal-pern, lieva, molla u hardware)	52342-09